DEVILBISS

DEVILBISS PRO AIR Série:

PRO AIR 1, 2 & 3

Ensembles filtres régulateurs

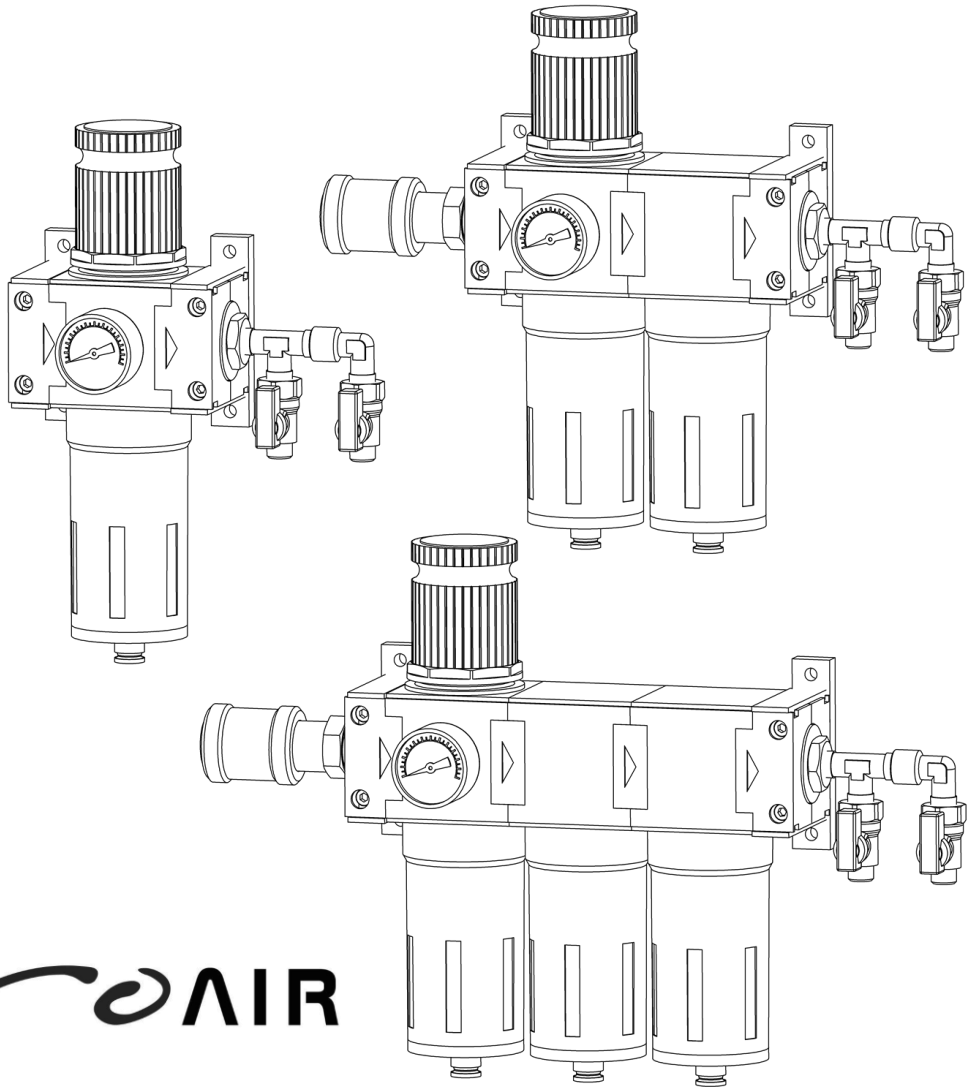

ProAIR

IMPORTANT ! NE PAS DÉTRUIRE

Il est de la responsabilité du client de s'assurer que tous les opérateurs et le personnel de maintenance lisent et comprennent ce manuel.

Contacter le représentant DeVilbiss local pour obtenir des copies supplémentaires de ce manuel.

LIRE TOUTES LES INSTRUCTIONS AVANT D'UTILISER CE PRODUIT DEVILBISS.

CARLISLE FLUID TECHNOLOGIES

DESCRIPTION FONCTIONNELLE

PRO AIR est une gamme de régulateurs et filtres compacts pour air comprimé, convenant pour 1 ou 2 opérateurs.

PRO AIR 2 et 3 conviennent pour l'utilisation avec un équipement respiratoire personnel tel que le DeVilbiss PRO VISOR et les kits demi-masque.

PRO AIR 1 Filtre -
L'air entrant est centrifugé pour éliminer les plus lourdes particules liquides et solides.

Les particules solides restantes sont collectées par un filtre poreux à 5 µm.

Le liquide accumulé peut être vidangé par le bouchon à la base de la cuve.

Régulateur -
Il permet de réduire la pression d'entrée à une pression de sortie stable après filtrage initial.

PRO AIR 2 Comme ci-dessus, mais avec un filtre à coalescence -
Celui-ci élimine les plus petites quantités de liquides et solides, jusqu'à 0,01 µm.

Les gouttelettes de liquide sont capturées sur des microfibres, pour former des gouttelettes plus grosses qui sont recueillies dans la cuve, qui peut être vidangée par le bouchon à sa base.

PRO AIR 3 comme ci-dessus, mais avec un élément au charbon actif -
Cet élément filtre comme le filtre à coalescence, mais il élimine l'huile entraînée jusqu'à 0,003 ppm.

Vannes d'arrêt -
Chacune des 2 sorties peut être isolée indépendamment.

SPÉCIFICATIONS

		PROAIR-1	PROAIR-2	PROAIR-3
Raccord d'Alimentation d'Air		BSP 1/2" Femelle		
Raccords de Sortie d'Air		¼" BSP Mâle x 2 avec vanne d'arrêt		
Raccord de manomètre		BSP 1/8" Femelle		
Plage de manomètre		0- 11 bar [0- 160psi]		
Taille:	Largeur	185	330	395
	Hauteur	280	280	280
Poids		2300g	3375g	4205g
Maximale:	Débit d'air	3500 l/min	900 l/min	900 l/min
	Pression d'alimentation d'air	13 bar		
	Pression d'air régulée	0- 8 bar		
	Température de fonctionnement	80°C		
Degré de filtration :	Classe de qualité d'air de sortie ISO8573-1:	3.7.4	1.7.2	1.7.1
Durée de Vie de l'élément		1000 Heures		
Vidange des condensats du filtre/Filtre à coalescence		Semi-Automatique		

Description du produit / Objet de la déclaration :	**Pro Air 1, 2, 3**
Ce produit est conçu pour être utilisé avec :	
Convient a une utilisation en zone dangereuse :	Zones 1 / Zones 2
Niveau de protection :	II 2G IIB D c T5
Coordonnées et rôle de l'organisme notifié :	
Cette déclaration de conformité / constitution est émise sous la seule responsabilité du fabricant :	Carlisle Fluid Technologies UK Ltd, Ringwood Road, Bournemouth, BH11 9LH. UK

Déclaration de conformité UE

L'objet de la déclaration décrit ci-dessus est conforme à la législation d'harmonisation de l'Union applicable :

Directive ATEX 2014/34/UE
La directive Machines 2006/42 / UE ne concerne pas les produits ci-dessus car ils ne sont pas considérés comme des machines / machines quasi ni sont-ils des produits de sécurité. Les deux CETOP (Commission européenne Fluid Power) et le Groupe de travail des machines de la Commission européenne ont fait une déclaration claire en ce sens. S'il vous plaît se référer au document CETOP.

en se conformant aux documents statutaires et aux normes harmonisées suivants :
EN 13463-5:2011 Appareils non électriques destinés à être utilisés en atmosphères explosibles - Protection par sécurité par construction 'c'
EN 13463-1:2009 Appareils non électriques destinés à être utilisés en atmosphères explosibles - Partie 1 : prescriptions et méthodologie

Sous réserve que toutes les conditions d'utilisation / installation sans risque mentionnées dans les manuels du produit aient été suivies et que l'installation ait été effectuée conformément à tous les codes de pratique locaux en vigueur.

Signé pour et au nom de Carlisle Fluid Technologies UK Ltd : D Smith 3/4/17 Directeur commercial (EMEA)

Dans cette fiche produit, les termes AVERTISSEMENT, ATTENTION et REMARQUE sont utilisés pour mettre en avant des informations de sécurité importantes comme suit :

⚠ AVERTISSEMENT	⚠ ATTENTION	REMARQUE
Dangers ou pratiques dangereuses qui pourraient occasionner des blessures graves ou même mortelles ou d'importants dégâts matériels.	Dangers ou pratiques dangereuses pouvant occasionner des blessures corporelles, des dommages matériels ou de produit mineurs.	Informations importantes concernant l'installation, l'exploitation ou la maintenance.

⚠ AVERTISSEMENT

Lire les mises en gardes suivantes avant d'utiliser ces équipements.

LIRE LE MANUEL. Avant d'utiliser le matériel de finition, lire et comprendre toutes les informations de sécurité, d'utilisation et d'entretien fournies dans le manuel de l'utilisateur. Les utilisateurs doivent se conformer aux codes de pratique locaux et nationaux et aux exigences des compagnies d'assurance régissant la ventilation, les précautions à prendre contre l'incendie, le fonctionnement et la surveillance des lieux de travail.

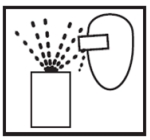

RISQUE DE PROJECTIONS. L'ouverture du système sous pression provoque des projections de produit et de gaz ou de débris et présente un risque de blessure pour l'opérateur.

CHARGE ÉLECTROSTATIQUE. Les liquides peuvent emmagasiner une charge statique qui doit être dissipée grâce à un système de mise à la terre correcte des équipements, de toutes les pièces à traiter et de tous les autres éléments conducteurs d'électricité dans la cabine de pulvérisation. Une mise à la terre défectueuse ou des étincelles peuvent causer une situation dangereuse d'incendie, d'explosion, de choc électrique ou de blessures graves.

UTILISATION ABUSIVE DU MATÉRIEL. Une utilisation abusive du matériel peut causer sa rupture, son dysfonctionnement ou son démarrage intempestif et entraîner de graves blessures.

CONSIGNER / CONDAMNER. Les opérations d'entretien effectuées sur du matériel qui n'est pas mis hors tension, déconnecté, consigné et dont les sources d'alimentation ne sont pas condamnées, présentent un risque d'accident grave voire mortel.

PROCÉDURE DE DÉPRESSURISATION. Toujours respecter la procédure de dépressurisation du matériel indiquée dans le manuel d'instruction.

INSPECTER LE MATÉRIEL QUOTIDIENNEMENT. Vérifier chaque jour que le matériel ne présente pas de pièces usées ou cassées. Ne pas utiliser le matériel sans être sûr de son état.

PORTER DES LUNETTES DE SÉCURITÉ. Tout manquement au port de lunettes de sécurité avec protections latérales présente un risque de blessure grave des yeux pouvant entraîner la cécité.

FORMATION DES UTILISATEURS. Tout le personnel doit être formé avant d'utiliser le matériel de finition.

PORTER DES LUNETTES DE SÉCURITÉ. Tout manquement au port de lunettes de sécurité avec protections latérales présente un risque de blessure grave des yeux pouvant entraîner la cécité.

SAVOIR OÙ ET COMMENT ARRÊTER LE MATÉRIEL EN CAS D'URGENCE.

LA COMMUNICATION DE CES INFORMATIONS À L'UTILISATEUR DU MATÉRIEL EST LA RESPONSABILITÉ DE L'EMPLOYEUR.

LISTE DES PIÈCES

RÉF.	N° DE PIÈCE	DESCRIPTION	PROAIR-1 QTY	PROAIR-2 QTY	PROAIR-3 QTY
1	PROAIR-51	5µm ÉLÉMENT FILTRANT	1	1	1
2	PROAIR-52	0.01µm ÉLÉMENT DE FILTRE À COALESCENCE	X	1	1
3	PROAIR-53	ÉLÉMENT DE FILTRE CHARBON ACTIF	X	X	1
	PROAIR-62	KIT DE PROAIR-51 ET 52	X	1	X
	PROAIR-63	KIT DE PROAIR-51, 52 ET 53	X	X	1
4	PROAIR-71	ENSEMBLE COUVERCLE SUPÉRIEUR	1	1	1
5	PROAIR-72	CUVE DE FILTRE MÉTALLIQUE AVEC VANNE DE VIDANGE	1	2	3
6	SER-3414-MF	1/4" BSP (M) & (F) CLAPET À BILLE	2	2	2
7	GA-319	0-160 psi MANOMÈTRE	1	1	1
8	DV-8000035	1/2" VANNE D'ISOLEMENT	X	1	1

ECLATE

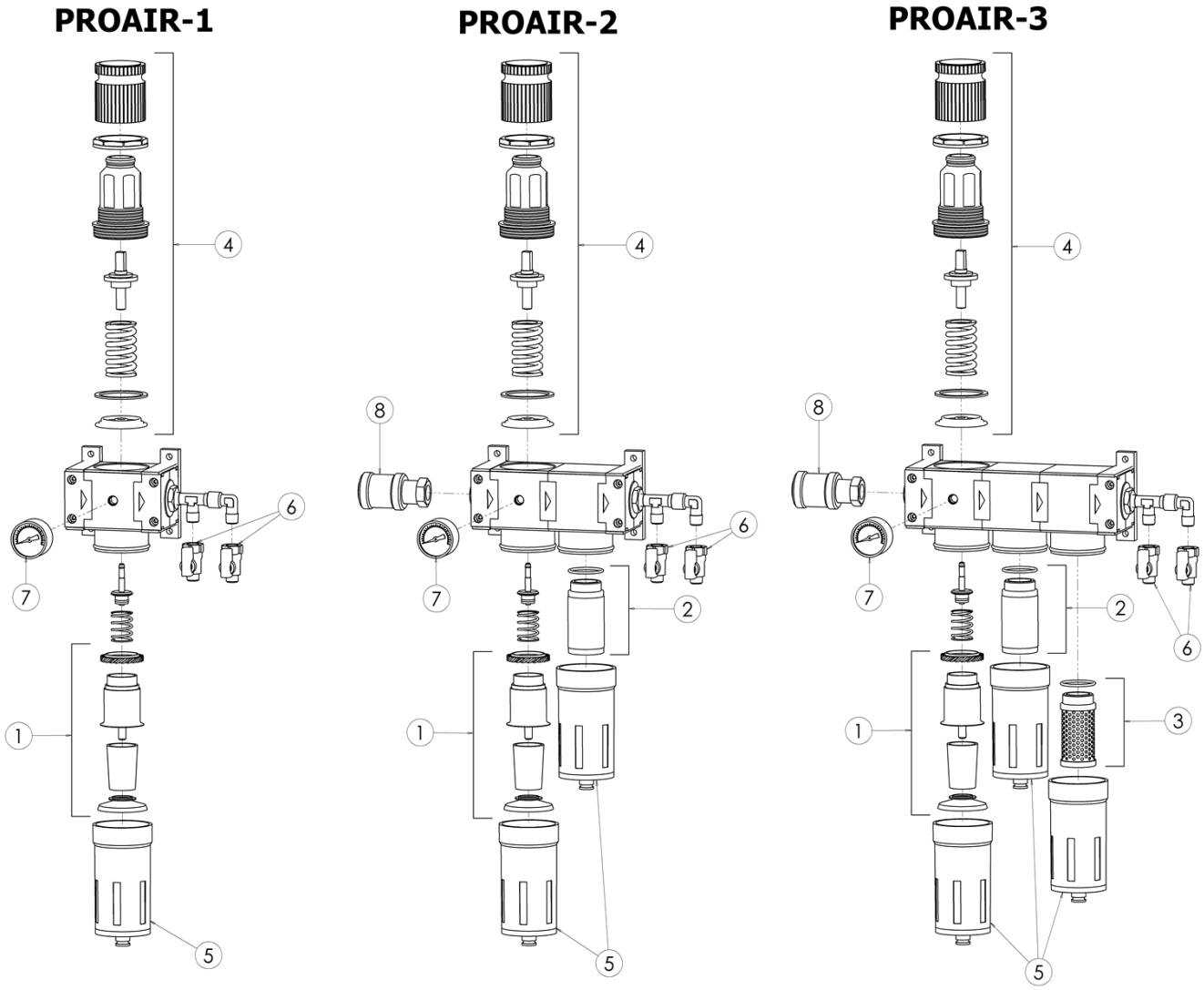

INSTALLATION

1. Ne pas installer l'appareil au-dessus d'équipements électriques ou autres qui pourraient être endommagés par l'huile de condensats évacuée.

2. S'assurer que l'air circule dans le sens des flèches sur le corps de l'appareil.

3. Installer l'appareil aussi près que possible du point d'utilisation.

4. Une vanne d'isolement est montée (8) sur l'entrée du PRO AIR 2 et 3 pour faciliter l'entretien et pour évacuer les condensats et l'huile de la cuve.

   (voir utilisation)
   Glisser à droite vers le régulateur pour ouvrir.

   Glisser à gauche pour fermer.

5. L'appareil doit être monté verticalement.

6. S'assurer que le régulateur est mis à la terre correctement par la patte murale repérée côté sortie de l'appareil comme point de mise à la terre, comme indiqué ci-dessous, et vérifier la continuité de chaque vanne à bille (6) vers un autre point de terre connu.

   Une résistance inférieure à 1 kOhm doit être atteinte pour assurer la dissipation des charges électrostatiques.

PRO AIR-2
modèle présenté.

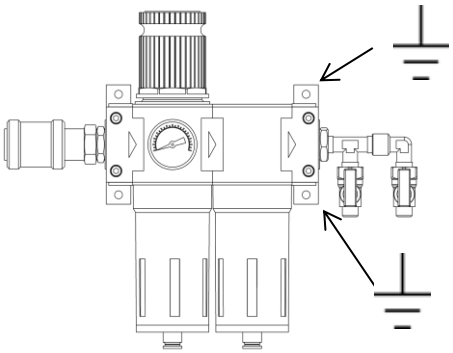

FONCTIONNEMENT

1. Ne pas dépasser les pressions et températures maximales de travail.

2. Pour la régulation de pression, toujours régler à une pression inférieure pour augmenter jusqu'à la pression voulue, plutôt qu'en réduisant à partir d'une pression supérieure.

3. Pour verrouiller la pression définie, appuyer sur le bouton, ceci empêche son réglage.

   Pour libérer le verrouillage, soulever le bouton.

4. La vanne de vidange en bas du filtre et du filtre à coalescence peut être utilisée de façon manuelle ou semi-automatique.

a) Semi-automatique -
   Le bouton-poussoir de la vanne est tourné vers la gauche, dans ce mode, quand la pression d'air est dépassée sur l'appareil, le bouton-poussoir s'ouvre sous l'action d'un ressort.

b) Manuel -
   Le bouton- poussoir de la vanne tourné vers la droite obture la vidange de façon permanente, jusqu'à sa rotation vers la gauche où il peut être poussé vers le haut pour vidanger même quand l'appareil est sous pression.

MAINTENANCE

Toujours dépressuriser l'ensemble de l'appareil avant d'effectuer toute opération d'entretien en vous assurant qu'il n'y a pas de pression enfermée dans le ou les appareils reliés.

Le bouton du régulateur doit être tourné à fond en sens horaire pour évacuer toute la pression après isolement.

S'assurer que la mise à la terre de l'appareil n'est pas affectée par des activités d'entretien (voir instructions d'installation).

Filtre -

Pour remplacer ces éléments, dévisser et déposer la cuve, dévisser la vis centrale et tirer le filtre vers le bas.

Filtre à coalescence/charbon actif -

Pour remplacer cet élément, dévisser et déposer la cuve, puis dévisser l'élément de filtre.

Prendre garde à la repose de l'élément à ne pas endommager le filetage.

Manomètre -

Au remplacement de cet élément, visser le manomètre neuf à la main seulement, ne pas utiliser de clé

Étancher le filetage avec un produit d'étanchéité liquide, ne pas utiliser de ruban PTFE.

Remplacement périodique du filtre/filtre à coalescence/filtre à charbon actif:

Il est recommandé de remplacer régulièrement les éléments de filtre, par exemple quand une chute de pression à travers l'appareil se fait sentir, ou tous les 6 mois ou 1000 heures d'utilisation.

Ne pas utiliser de solvants ou de produits chimiques agressifs pour nettoyer l'appareil, ceci pourrait dégrader les matériaux de construction.

Toujours utiliser des pièces et accessoires d'origine et recommandés.

REMARQUES

POLICE DE GARANTIE

Les produits DeVilbiss sont couverts par la garantie limitée matériaux et main-d'œuvre d'un an de Carlisle Fluid Technologies. L'utilisation de pièces ou d'accessoires d'une autre provenance que Carlisle Fluid Technologies invalidera toutes les garanties. Pour toute information spécifique sur la garantie, s'adresser au distributeur Carlisle Fluid Technologies le plus proche dans la liste ci-dessous.

Carlisle Fluid Technologies se réserve le droit de modifier les spécifications de ses produits sans préavis. DeVilbiss®, Ransburg®, MS®, BGK® et Binks® sont des marques déposées de Carlisle Fluid Technologies, Inc.

© 2017 Carlisle Fluid Technologies,Inc.
Tous droits réservés.

DeVilbiss fait partie de Carlisle Fluid Technologies, un leader mondial des technologies innovantes de finition. Pour toute assistance technique ou pour trouver un distributeur autorisé, contacter un de nos services internationaux de vente et de support à la clientèle ci-dessous.

USA/Canada
www.devilbiss.com
info@carlisleft.com
N° de tél. vert : 1-888-992-4657
N° de Fax vert : 1-888-246-5732

Mexique
www.carlisleft.com.mx
ventas@carlisleft.com.mx
Tél. : 011 52 55 5321 2300
Fax : 011 52 55 5310 4790

Brésil
www.devilbiss.com.br
vendas@carlisleft.com.br
Tél. : +55 11 5641 2776
Fax : +55 11 5641 1256

Royaume-Uni
www.carlisleft.eu
info@carlisleft.eu
Tél. : +44 (0)1202 571 111
Fax : +44 (0)1202 573 488

France
www.carlisleft.eu
info@carlisleft.eu
Tél. : +33(0)475 75 27 00
Fax : +33(0)475 75 27 59

Allemagne
www.carlisleft.eu
info@carlisleft.eu
Tél. : +49(0) 6074 403 1
Fax : +49(0)6074 403 281

Chine
www.carlisleft.com.cn
mkt@carlisleft.com.cn
Tél. : +8621-3373 0108
Fax : +8621-3373 0308

Japon
www.ransburg.co.jp
overseas-sales@carlisleft.co.jp
Tél. : 081 45 785 6421
Fax : 081 45 785 6517

Australie
www.carlisleft.com.au
sales@carlisleft.com.au
Tél. : +61 (0) 2 8525 7555
Fax : +61 (0) 2 8525 7575

SOLUTIONS FOR YOUR WORLD